NovoRol NR-20

WN 906012-25-6-50 05-2022

novoferm

Sommaire

1 Informations générales ... 96

1.1 Sommaire et groupe cible ... 96

1.1.1 Illustrations ... 96

1.2 Pictogrammes et signalisation de mise en garde ... 96

1.3 Symboles de danger ... 97

1.4 Symboles informatifs ... 97

2 Sécurité ... 97

2.1 Utilisation conforme ... 98

2.2 Mauvais usage prévisible ... 98

2.3 Qualification du personnel ... 99

2.4 Risques pouvant émaner du produit ... 99

3 Description du produit ... 100

3.1 Aperçu général du produit ... 100

3.2 Caractéristiques techniques ... 101

3.3 Détermination du module radio ... 102

3.4 Plaque signalétique ... 103

3.5 Organes de commande ... 103

3.6 Fonctionnement du dispositif de sécurité intégré ... 103

4 Installation et montage ... 104

4.1 Consignes de sécurité pour l'installation et le montage ... 104

4.2 Commande et accessoires ... 104

4.3 Composition de la fourniture ... 105

4.4 Préparation du montage ... 105

4.5 Montage de la commande de la porte enroulable ... 106

4.6 Câblage de la commande de porte enroulable - Raccordement au réseau et commande ... 108

4.6.1 Schémas de raccordement ... 109

4.7 Pose de l’antenne ... 112

4.8 Pose de l’autocollant de mise en garde ... 113

5 Utilisation 113
5.1 Impulsion 113
5.2 Éclairage 4 minutes 114
5.3 Position aération 114
5.4 OUVERTURE 114
5.5 FERMETURE 114
5.6 STOP 114
5.7 Homme mort 115
6 Radio (émetteur portatif) 115
6.1 Apprentissage 116
6.1.1 Impulsion 116
6.1.2 Éclairage 4 minutes 116
6.1.3 Position aération 117
6.1.4 OUVERTURE 117
6.1.5 FERMETURE 117
6.1.6 Alarme 118
6.2 Suppression 118
7 Réglages 119
7.1 Activation des réglages 119
7.2 Menu 3 - Contrôle / inversion du sens de rotation 119
7.3 Menu 4 - Alarme 120
7.4 Menu 5 - Limitation de la durée de fonctionnement 120
7.5 Menu 6 - Entrée de sécurité 1 (bord de fermeture principal) 121
7.6 Menu 7 - Entrée de sécurité 2 (bord de fermeture secondaire / capteur d'alarme) 122
7.7 Menu 8 - Position d'aération 123
7.8 Menu 9 - Durée d'aération 123
7.9 Menu A - Retour Automatique (RA) - Mode 124
7.10 Menu C - Retour Automatique (RA) - Temps de maintien en position ouverte 124
7.11 Menu E - Durée d'éclairage 125
7.12 Menu F - Temps de préavis et réglage spécial 230 V 125
7.13 Menu H - Durée d'inversion de sens 126
7.14 Menu U - Entrée démarrage 126
7.15 Menu P - Barrière photoélectrique dynamique (LS2) 127
7.16 Menu L - Alarme tranche de sécurité 127

8 Réglages usine 127
9 Visualisation des cycles et de la version 128
10 Recherche des défauts 128
11 Affichage de diagnostic 129
12 Cahier d'inspection et de contrôle 131
13 Listes de contrôle 132
13.1 Justificatif de contrôle et de maintenance du système de porte enroulable 133
14 Entretien / Contrôle 133
14.1 Surveillance mensuelle 134
15 Nettoyage / entretien 134
16 Démontage / Élimination 135
16.1 Démontage 135
16.2 Élimination 135
17 Conditions de garantie 135
18 Déclaration de conformité et d'incorporation 136
18.1 Déclaration d'incorporation selon la directive Machines 2006/42/UE 136
18.2 Déclaration de conformité selon directive 2014/53/UE 136

1 Informations générales

1.1 Sommaire et groupe cible

Cette notice de montage et d'utilisation décrit la motorisation de porte enroulable de la série modulaire NR-20 (ci-après « le produit »). Elle s'adresse aussi bien au personnel technique chargé des travaux de montage et d'entretien qu'à l'utilisateur final du produit.
Dans la présente notice de montage et d'utilisation, seule la commande par émetteur portatif est décrite. Les autres dispositifs de commande fonctionnent de façon analogue.

1.1.1 Illustrations

Les illustrations contenues dans cette notice sont destinées à vous permettre de mieux comprendre le sujet et les étapes des interventions. Les représentations matérielles sont montrées dans les illustrations à titre d'exemple et peuvent différer légèrement de l'aspect réel de votre produit.

1.2 Pictogrammes et signalisation de mise en garde

Les pictogrammes suivants, se trouvant dans cette notice de montage et d'utilisation, accompagnent des informations importantes.

⚠ DANGER

DANGER

... signale un risque de niveau élevé, entraînant la mort ou des blessures graves s'il n'est pas évité.

⚠ AVERTISST

AVERTISSEMENT

... signale un danger pouvant entraîner la mort ou des blessures graves s'il n'est pas évité.

⚠ ATTENTION

ATTENTION

... signale un risque de niveau faible, pouvant entraîner des blessures légères ou modérées s'il n'est pas évité.

1.3 Symboles de danger

Danger !
Ce symbole vous signale un risque immédiat pour la vie et la santé des personnes pouvant entraîner des blessures graves, voire jusqu'à la mort.

Avertissement de tension électrique dangereuse !
Ce symbole signale que, dans le cadre de la manipulation du système, une tension électrique pourrait porter atteinte à la santé, voire à la vie des personnes.

Risque d'écrasement des membres
Ce symbole vous signale des situations dangereuses présentant un risque d'écrasement pour les membres du corps humain.

Risque d'écrasement pour l'ensemble du corps !
Ce symbole vous signale des situations dangereuses présentant un risque d'écrasement pour l'ensemble du corps humain.

1.4 Symboles informatifs

AVIS

AVIS

...indique des informations importantes (p.ex. dommages matériels), mais pas de dangers.

Information
Les indications dotées de ce symbole vous aident à effectuer vos tâches rapidement et en toute sécurité.

2 Sécurité

Observez par principe les consignes de sécurité suivantes :

⚠ AVERTISST

Risque de blessures du fait de la non-observation des consignes de sécurité et des instructions !

Tout non-respect des consignes de sécurité et des instructions peut entraîner une électrocution, des brûlures et / ou des blessures graves.

- L'observation des consignes de sécurité et des instructions indiquées dans cette notice permet d'éviter les dommages corporels et matériels pendant les travaux avec et sur le produit.
- Lisez et observez toutes les consignes de sécurité et instructions.

- Observez toutes les indications contenues dans cette notice et relatives à l'utilisation conforme du produit.
- Conservez toutes les consignes de sécurité et toutes les instructions pour pouvoir vous y reporter ultérieurement.
- L'installation ne doit être réalisée que par du personnel technique qualifié.
- Toute modification du produit est interdite sans autorisation expresse du fabricant.
- Utilisez exclusivement les pièces de rechange d'origine du fabricant. Les contrefaçons ou les pièces de rechange défectueuses peuvent occasionner des dommages, des dysfonctionnements, voire la défaillance complète du produit.
- Les enfants de plus de 8 ans et toute personne ayant des capacités physiques, sensorielles ou mentales réduites ou ne possédant pas l'expérience et/ou les connaissances nécessaires peuvent utiliser l'appareil pour autant qu'ils bénéficient d'une supervision ou qu'ils aient reçu une instruction adéquate relative à une utilisation sure de l'appareil et qu'ils aient compris les dangers liés à cette utilisation.
- Il est interdit aux enfants de jouer avec l'appareil. Il est interdit aux enfants d'effectuer le nettoyage et l'entretien de l'appareil sans surveillance.
- Le fabricant ainsi que son représentant déclinent toute responsabilité et tout recours en dommages et intérêts en cas de non-observation des consignes de sécurité et des instructions contenues dans cette notice de montage et d'utilisation ainsi que de la réglementation locale de prévention des accidents en vigueur pour le domaine d'utilisation et des consignes générales de sécurité.

2.1 Utilisation conforme

Le produit est conçu exclusivement pour l'ouverture et la fermeture de portes enroulables en combinaison avec les moteurs tubulaires à butées intégrées dont la liste est indiquée dans les caractéristiques techniques. Le produit est compatible exclusivement avec les portes de la société Novoferm. Toute modification du produit est interdite sans autorisation expresse du fabricant.

2.2 Mauvais usage prévisible

Toute utilisation autre que celle qui est décrite au paragraphe « Utilisation conforme » est considérée comme une utilisation non conforme raisonnablement prévisible. En font partie :

- l'utilisation en tant que motorisation pour portes coulissantes
- l'utilisation avec d'autres portes que des portes enroulables.

Le fabricant décline toute responsabilité pour d'éventuels dommages matériels et/ou corporels résultant du mauvais usage raisonnablement prévisible ou du non-respect des consignes de la présente notice.

2.3 Qualification du personnel

Seul le personnel connaissant cette notice de montage et d'utilisation et conscient des dangers liés à la manipulation de ce produit est autorisé à utiliser ce dernier. Les diverses tâches requièrent des qualifications différentes qui sont indiquées dans le tableau suivant.

Tâche	Opérateur	Personnel qualifié[a] doté d'une formation adéquate, p.ex. mécanicien industriel	Électricien qualifié[b]
Mise en place, montage, mise en service		X	X
Installation électrique			X
Utilisation	X		
Nettoyage	X		
Entretien	X	X	X
Travaux d'ordre électrique (relève de pannes, réparation et désinstallation)			X
Travaux d'ordre mécanique (relève de pannes et réparation)		X	
Élimination	X	X	X

a. Est considéré comme qualifié le personnel capable, du fait de sa formation spécialisée, de ses connaissances et de son expérience, ainsi que de la connaissance des dispositions correspondantes, de juger les travaux qui lui sont confiés et d'en détecter les dangers potentiels.
b. Les électriciens qualifiés doivent lire et comprendre les schémas électriques, mettre les machines électriques en marche, entretenir et réparer les machines, raccorder les armoires électriques et de commande, garantir la capacité fonctionnelle des composants électriques et reconnaître les risques éventuels lors de la manipulation de systèmes électriques et électroniques.

2.4 Risques pouvant émaner du produit

Le produit à été soumis à une évaluation des risques. La construction et l'exécution du produit qui en résultent correspondent à l'état d'avancement actuel de la technique. Le produit peut être mis en œuvre de façon sûre dans le cadre d'une utilisation conforme. Il existe toutefois un risque résiduel.

⚠ DANGER

Danger lié à une tension électrique

Risque d'électrocution mortelle en cas de contact avec des pièces sous tension. Lorsque vous travaillez sur le système électrique, respectez les règles de sécurité suivantes :

- Mettre hors tension
- Sécuriser contre toute remise sous tension
- S'assurer de l'absence de tension
- Les travaux sur le système électrique ne doivent être effectués que par un électricien qualifié ou par des personnes sous les ordres et la surveillance d'un électricien conformément aux règles et aux dispositions de l'électrotechnique.

3 Description du produit

3.1 Aperçu général du produit

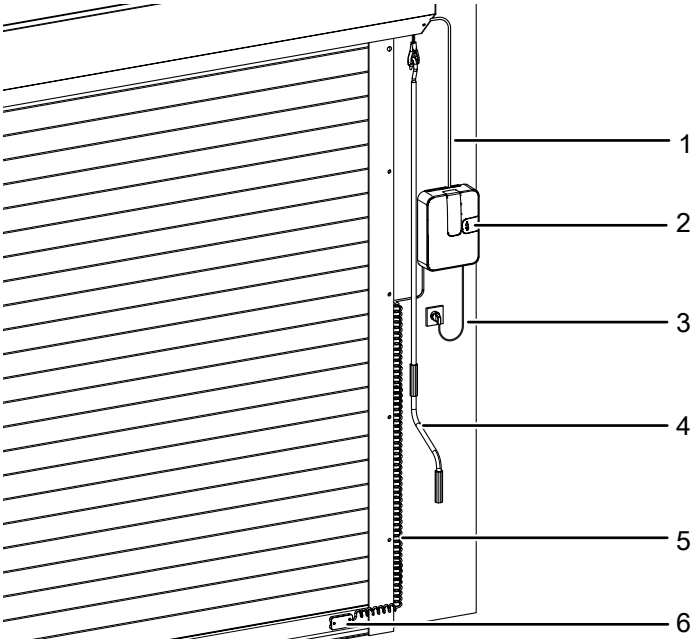

Fig. 1: Aperçu du produit

1. Câble moteur
2. Boîtier de commande
3. Cordon secteur
4. Manivelle (manuelle)
5. Câble spirale
6. Capteur tranche de sécurité

3.2 Caractéristiques techniques

Généralités

Commande :	NovoRol 20
Module :	NR-20
Mode opératoire :	par impulsions, télécommande
Portes supportées :	NovoRol

Caractéristiques électriques

Raccordement électrique :	230 V / 50 Hz
Classe de protection :	I
Sortie 24 V (DC) max. :	150 mA
Sortie 230 V (AC) max. :	500 W
Standby :	< 0,5 W
Puissance moteur maximum :	750 W
Moteurs supportés :	Ellard ED59/100M Somfy RDO 50 CSI Somfy RDO 60 CSI NRG Automation EM 59M527-100 NRG Automation EM 45M427-50

Cycles

Nombre max. de cycles / d'heures :	3
Cycles / jour max. :	6
Nombre total max. de cycles :	25 000

Environnement

Classe de protection :	IP20, pour locaux secs uniquement
Volume sonore :	< 70 dB(A)
Plage de température :	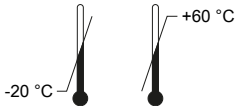

Données fabricant

Fabricant :	Novoferm tormatic GmbH
Adresse :	Eisenhüttenweg 6 44145 Dortmund Allemagne www.tormatic.de

3.3 Détermination du module radio

DANGER

Danger lié à une tension électrique

Risque d'électrocution mortelle en cas de contact avec des pièces sous tension.
Avant toute intervention sur l'entraînement, il est indispensable de débrancher la prise secteur.

Si un module radio a été mis en place, vous pouvez déterminer la fréquence radio utilisée comme suit :

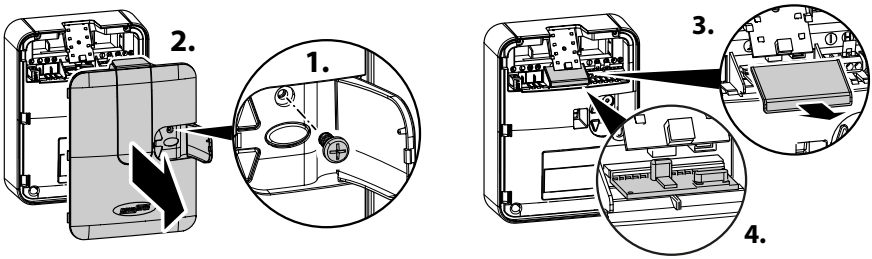

Fig. 2: Ouverture du couvercle du boîtier de commande et détermination du module radio

1. Ouvrez le volet de commande et dévissez la vis qui se trouve derrière.
2. Déposez le couvercle avant.
3. Ôtez également le couvercle du module radio.
4. Déterminez la fréquence radio à l'aide de la désignation du type indiquée sur la plaque signalétique.

Fig. 3: Plaque signalétique avec désignation de type du module radio

Désignation du type	Caractéristiques techniques	Catégorie récepteur
TRX-433	f = 433,92 MHz, P_{erp} < 10 mW	1,5
TRX-868	f = 868,3 MHz, P_{erp} < 25 mW	1,5
E43-M	f = 433,92 MHz	1,5

Protocoles supportés
Multibit
Keeloq
AES

3.4 Plaque signalétique

La plaque signalétique se trouve sur la tête de commande. Les valeurs de raccordement indiquées doivent être respectées.

3.5 Organes de commande

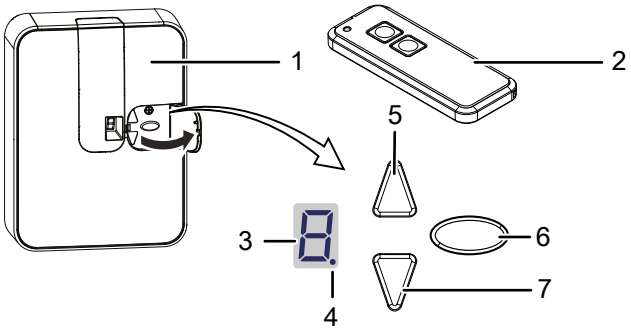

Fig. 4: Éléments de commande

1. Boîtier de commande
2. Émetteur portatif
3. Affichage 7-segments
4. Point de l'affichage numérique
5. Démarrage / touche OUVERTURE
6. Touche de programmation (touche PROG)
7. Touche FERMETURE

3.6 Fonctionnement du dispositif de sécurité intégré

En cas de mise en œuvre d'une tranche de sécurité : Si la porte rencontre un obstacle pendant la fermeture, elle s'arrête et libère l'obstacle en s'ouvrant jusqu'en position finale haute.
Alternativement, la porte peut effectuer, pendant un certain temps seulement, une inversion de sens. En l'absence de tranche de sécurité, seul un fonctionnement en mode homme mort est possible.
En cas de mise en œuvre d'une protection contre le rentrage : Si la porte rencontre un obstacle pendant l'ouverture, elle s'arrête et repart dans la direction inverse jusqu'en position finale. Alternativement, la porte peut effectuer, pendant un certain temps seulement, une inversion de sens.

4 Installation et montage

4.1 Consignes de sécurité pour l'installation et le montage

- L’installation ne doit être réalisée que par du personnel technique qualifié.
- Avant de démarrer l’installation, veuillez-vous familiariser avec toutes les instructions concernées.

4.2 Commande et accessoires

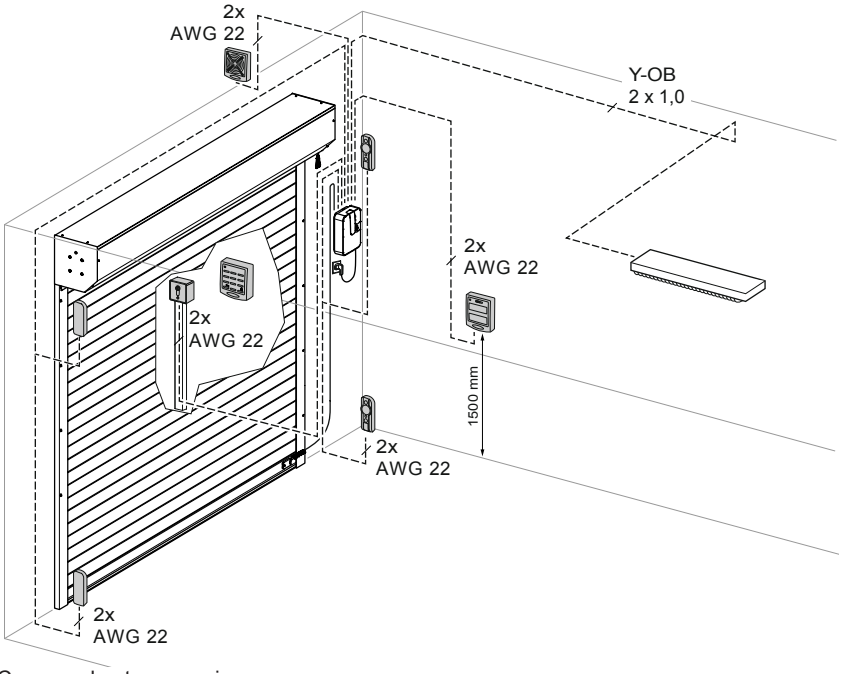

Fig. 5: Commande et accessoires

4.3 Composition de la fourniture

La composition de la fourniture dépend de la configuration de votre produit. En règle générale, celle-ci est la suivante :

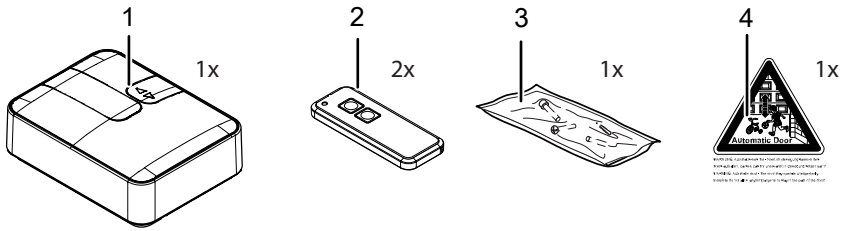

Fig. 6: Composition de la fourniture

1. Boîtier de commande
2. Émetteur portatif
3. Sachet de vis
4. Panneau de mise en garde

AVIS

Vérifiez que les vis et les supports fournis sont adaptés au montage sur place, compte tenu des conditions locales et du bâtiment.

4.4 Préparation du montage

⚠ ATTENTION

Risque d'être heurté ou renversé !

La porte peut heurter ou renverser des personnes.
Veillez à ce que la porte ne dépasse pas sur un chemin ou une voie publique.

⚠ ATTENTION

Risque de heurt et d'écrasement dû aux mouvements de la porte !

Risque d'écrasement au niveau des mécanismes de verrouillage de la porte enroulable.

- Ne commandez la porte que lorsque celle-ci se trouve à portée de vue.

- Une prise secteur doit être installée au préalable pour le raccordement secteur. Le cordon secteur fourni a une longueur d'environ 1 m.

4.5 Montage de la commande de la porte enroulable

Pour le montage, référez-vous aux illustrations ainsi qu'aux instructions qui les suivent.

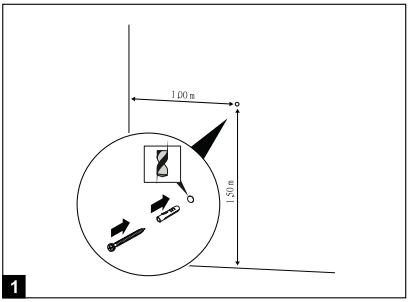

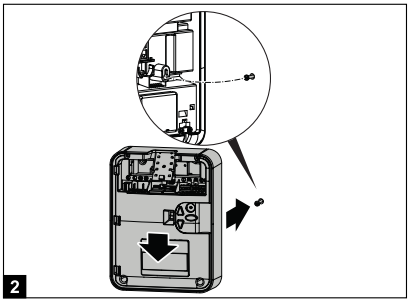

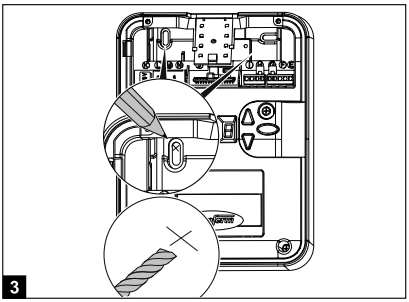

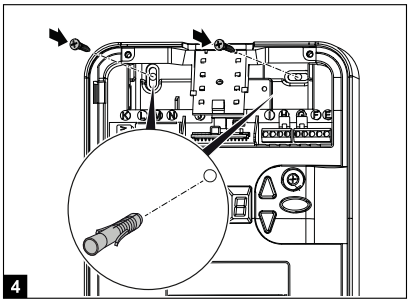

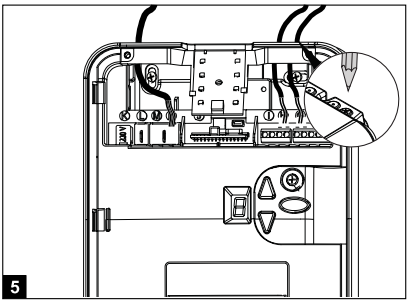

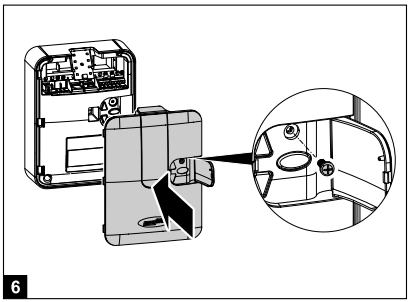

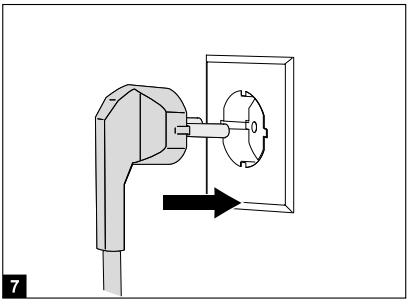

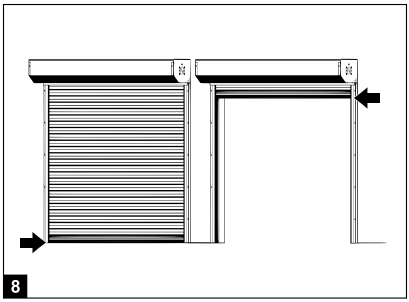

Fig.	Installation
1	Marquez sur le mur un point situé à une distance d'environ 1 m de la porte et 1,50 m du sol pour la première cheville. Percez le trou dans le mur avec une mèche à béton (Ø 6 mm). Mettez la cheville en place. Vissez la vis en la laissant dépasser
2	Placez le boîtier de commande avec le trou de serrure sur la vis qui dépasse du mur.
3	Alignez l'appareil et marquez au mur les points pour les autres perçages de fixation. Enlevez l'appareil du mur et percez le reste des trous dans le mur.
4	Placez les chevilles et vissez l'appareil au mur au moyen des vis de 4,2 x 32.
5	Câblez le moteur tubulaire, les dispositifs de sécurité ainsi que le reste des accessoires (Câblage de la commande de porte enroulable - Raccordement au réseau et commande). Au besoin, percez le passage de câble avec un outil approprié (par exemple un crayon pointu). Faites passer les câbles à travers les passages de câble.
6	Mettez en place le couvercle du boîtier de commande et vissez-le.
7	Branchez la prise secteur du produit.
8	Réglez la position finale haute et la position finale basse du moteur à l'aide du menu 3 (Menu 3 - Contrôle / inversion du sens de rotation). **Remarque :** Consultez le mode d'emploi du moteur tubulaire pour le réglage des positions finales. 1. Ouvrez le menu 3. 2. Avec la touche OUVERTURE, faites s'enrouler la porte en direction de la position finale haute. Si elle se dirige vers la position finale basse, inversez le sens de rotation (voir menu 3). 3. Corrigez la position finale vers le haut sur le moteur si la porte s'arrête avant la position finale haute souhaitée. 4. Corrigez la position finale vers le bas sur le moteur si la porte dépasse la position finale haute souhaitée et faites descendre ensuite la porte, avec la touche FERMETURE, au-delà de la position finale haute souhaitée. 5. Répétez les étapes 2 à 4 jusqu'à ce que la position finale haute soit correctement réglée. 6. Avec la touche FERMETURE, faites se dérouler la porte en direction de la position finale basse. 7. Corrigez la position finale vers le bas sur le moteur si la porte s'arrête avant la position finale basse souhaitée. 8. Corrigez la position finale vers le haut sur le moteur si la porte dépasse la position finale basse souhaitée et faites remonter ensuite la porte, avec la touche OUVERTURE, au-delà de la position finale basse souhaitée. 9. Répétez les étapes 6 à 8 jusqu'à ce que la position finale basse soit correctement réglée.

4.6 Câblage de la commande de porte enroulable - Raccordement au réseau et commande

DANGER

Danger lié à une tension électrique

Risque d'électrocution mortelle en cas de contact avec des pièces sous tension.
Avant toute ouverture du couvercle, déconnectez le boîtier de commande de l'alimentation en débranchant la prise secteur.
Ne branchez jamais un câble sous tension. Ne raccordez que des interrupteurs ou des sorties relais libres de potentiel.
Refermez le couvercle du boîtier de commande une fois tous les câbles raccordés.

AVERTISST

Danger lié au rayonnement optique !

Un regard direct dans une LED est susceptible d'affecter brièvement mais fortement la vision. Ceci peut entraîner des lésions graves.
Ne regardez jamais directement dans une LED.

Pour accéder aux bornes de raccordement, vous devez déposer le couvercle du boîtier de commande de la manière suivante :

1. Ouvrez le volet de commande et dévissez la vis qui se trouve derrière.
2. Déposez le couvercle avant.

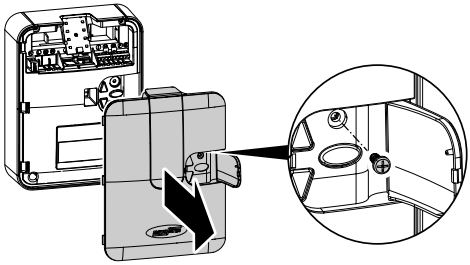

Fig. 7: Ouverture du couvercle du boîtier de commande

4.6.1 Schémas de raccordement

1

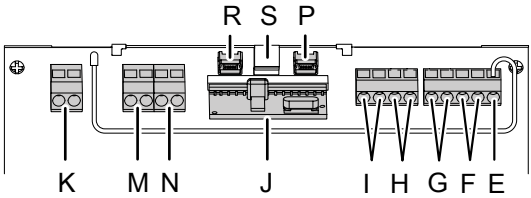

2

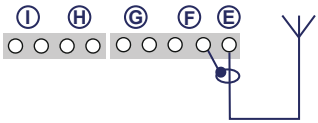

3

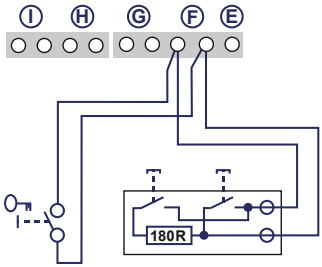

4

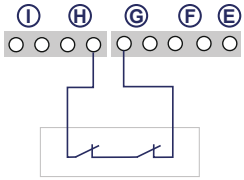

5a

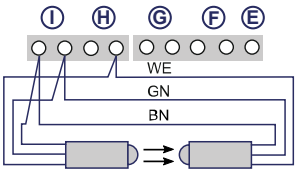

5b

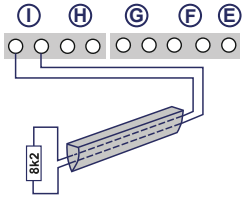

6a

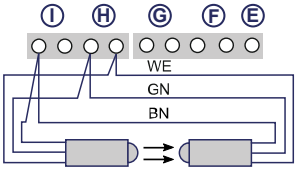

6b

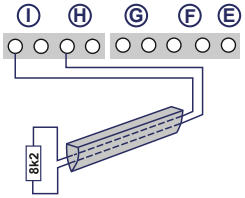

6c

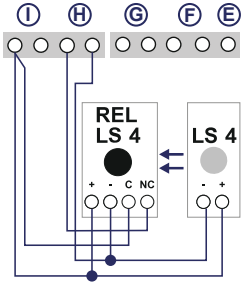

6d

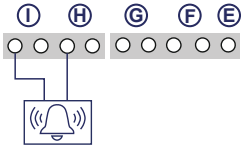

7

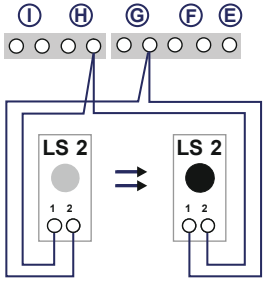

8

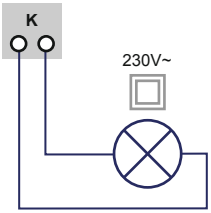

9

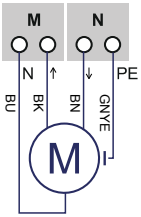

10

11

N°	Borne	Description
1		Vue d’ensemble des raccordements du boîtier de commande
1	J	Socle d’enfichage pour récepteur radio
2	E	Raccordement d’antenne En cas d’utilisation d’une antenne externe, le blindage de celle-ci doit être relié à la borne située à gauche (F).
3	F	Raccordement d’un générateur d'impulsions externe (accessoire, par ex. commutateur à clé ou clavier à code) La fonction de la commande peut être réglée dans le menu U.
4	G/H	Raccordement d’un bouton d’arrêt. Utilisez uniquement des commutateurs redondants. **REMARQUE** : Les entrées doivent être pontées si aucun bouton d’arrêt n’est raccordé.
5a-b	I/H	Raccordement d’une tranche de sécurité optique ou d’une tranche de sécurité 8k2 pour le bord de fermeture principal. Le type du dispositif de sécurité utilisé doit être indiqué dans le menu 6.
6a-d	I/H	Raccordement d’une tranche de sécurité optique, d’une tranche de sécurité 8k2 ou d’une barrière photoélectrique 4-fils pour le bord de fermeture secondaire. Alternativement, il est possible de raccorder un capteur d’alarme. Le type du dispositif de sécurité utilisé doit être indiqué dans le menu 7.
7	H/G	Raccordement d’une barrière photoélectrique 2-fils. Le comportement en cas de déclenchement de la barrière photoélectrique est défini dans le menu P.
8	K	Raccordement pour éclairage ou témoin lumineux externe à double isolation (classe de protection II, max. 500 W) (accessoire)
9	M/N	Raccordement pour moteur tubulaire (accessoire)
10	P	Raccordement pour module Mobility (accessoire)
11	R	Raccordement pour tranche de sécurité radio (accessoire)

4.7 Pose de l’antenne

DANGER

Danger lié à une tension électrique !

Avant d’enlever le couvercle, débranchez le boîtier de commande de l’alimentation électrique en tirant la fiche de la prise.
Remontez le couvercle du boîtier de commande une fois l'antenne posée. Ceci effectué, et pas avant, rebranchez l’alimentation électrique du boîtier de commande.

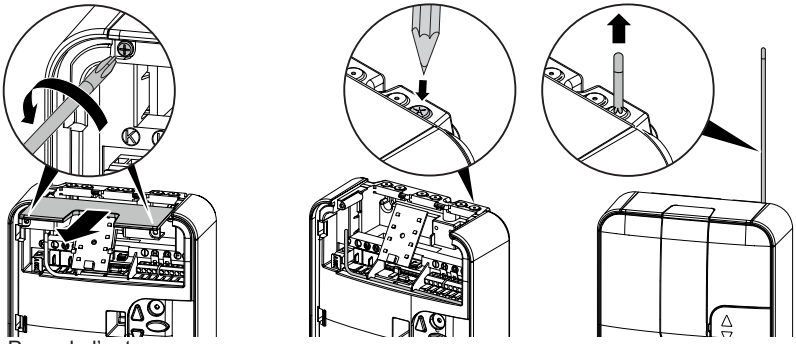

Fig. 8: Pose de l’antenne

1. Dévissez la vis située derrière le volet de commande et déposez le couvercle, voir chapitre « Câblage de la commande de porte enroulable - Raccordement au réseau et commande ».
2. Dévissez les deux vis du capot supérieur et enlevez celui-ci en le faisant coulisser.
3. Sortez l’antenne de son emballage de sécurité et faites-la passer à la verticale vers le haut à travers le passage prévu. Le cas échéant, percez le passage auparavant au moyen d’un outil adéquat, un crayon pointu par exemple.
4. Remontez le capot et le couvercle sur le boîtier et vissez-les solidement.

AVIS

En cas d’utilisation d’une antenne externe, le blindage de celle-ci doit être relié à la borne située à côté (F).

4.8 Pose de l’autocollant de mise en garde

Apposez l’autocollant de manière bien visible sur la face intérieure de votre porte enroulable

ATTENTION : Porte automatique – Ne pas séjourner dans la zone de mouvement de la porte, celle-ci pouvant se mettre en mouvement inopinément.

AVIS

Avant la première mise en service, contrôlez la fiabilité et la sécurité de la motorisation (voir chapitre Entretien / Contrôle).

5 Utilisation

Observez pendant l’utilisation les consignes de sécurité suivantes :

- Utilisation uniquement par des personnes instruites.
- Tous les utilisateurs doivent avoir été familiarisés avec les mesures de sécurité applicables.
- Respectez la réglementation locale de prévention des accidents en vigueur pour le domaine d’utilisation et les consignes générales de sécurité.
- Tenez l’émetteur portatif hors de portée des enfants.

⚠ AVERTISST

Risque de heurt et d’écrasement dû aux mouvements de la porte !

Les processus d'ouverture et de fermeture doivent être surveillés lors de la mise en marche de la motorisation.

- La porte enroulable doit pouvoir être vue à partir de l’endroit où on la fait fonctionner
- Veillez à l'absence de toute personne ou objet dans la zone de déplacement de la porte.

Le produit est doté de différentes fonctions pouvant être commandées.

5.1 Impulsion

La fonction impulsion entraîne une mise en mouvement de la porte si celle-ci était immobile auparavant. Lorsque la porte est en mouvement, la fonction stoppe son mouvement. Une nouvelle activation de la fonction entraîne le redémarrage de la porte dans le sens opposé.

☞ La fonction peut être commandée par l’intermédiaire de la touche OUVERTURE ⚠ sur le produit, de l’entrée externe ou d’un émetteur portatif.

5.2 Éclairage 4 minutes

La fonction « Éclairage 4 minutes » active l'allumage de l'éclairage interne à LED du produit pour une durée de 4 minutes. Une nouvelle activation de la fonction éteint l'éclairage.

☞ La fonction peut être commandée par l'intermédiaire d'un émetteur portatif ou de Mobility*.

5.3 Position aération

La fonction « Position aération » permet une ouverture très partielle de la porte. Cette fonction comporte une temporisation qui peut être adaptée à l'aide du menu 8.

☞ Pour que la fonction soit possible, le produit doit déterminer la durée de la course de la porte. La porte doit effectuer environ trois ouvertures et fermetures ininterrompues avant que la fonction soit disponible. La fonction n'est disponible que si la porte se trouve dans l'une des positions finales OUVERTE ou FERMÉE. La fonction peut être commandée par l'intermédiaire d'un émetteur portatif ou de Mobility*.

5.4 OUVERTURE

La fonction OUVERTURE provoque l'ouverture de la porte.

☞ La fonction peut être commandée par l'intermédiaire d'un émetteur portatif, de l'entrée externe ou de Mobility*.

5.5 FERMETURE

La fonction FERMETURE provoque la fermeture de la porte. Lorsque la porte est en cours d'ouverture, la fonction stoppe le mouvement de la porte.

☞ La fonction peut être commandée par l'intermédiaire d'un émetteur portatif, de l'entrée externe ou de Mobility*.

5.6 STOP

La fonction STOP provoque l'arrêt de la porte.

☞ La fonction peut être commandée par l'intermédiaire de Mobility*.

** En fonction du système Mobility utilisé*

5.7 Homme mort

AVERTISST

Risque de heurt et d'écrasement dû aux mouvements de la porte !

Lorsque la fonction « homme mort » est activée, les processus d'ouverture et de fermeture doivent être surveillés lors de l'action-nement de la porte.

- Tenez toutes les autres personnes à l'écart de la porte lorsque vous la faites fonctionner en mode homme mort.
- La porte enroulable doit pouvoir être vue à partir de l'endroit où vous la faites fonctionner
- Veillez à l'absence de toute personne ou objet dans la zone de déplacement de la porte.

La fonction « homme mort » a pour effet que la porte ne s'ouvre qu'aussi longtemps que l'on appuie sur la touche OUVERTURE ▲, ou ne se ferme qu'aussi longtemps que l'on appuie sur la touche FERMETURE ▼. La fonction est toujours active si aucun dispositif de sécurité n'est raccordé pour le bord de fermeture principal (voir menu 6) ou si le dispositif de sécurité de l'entrée de sécurité 1 est déclenché pendant 5 secondes ou plus. Dans ce cas, aucune autre fonction, à l'exception de l'éclairage, ne peut plus être commandée.

☞ Appuyez au moins 5 secondes sur la touche OUVERTURE ▲ ou FERMETURE ▼ pour que la porte se mette en mouvement.

6 Radio (émetteur portatif)

Un émetteur portatif vous permet de commander la porte à distance.

ATTENTION

Risque de heurt et d'écrasement dû aux mouvements de la porte !

En cas d'utilisation de l'émetteur portatif, les processus d'ouverture et de fermeture doivent être surveillés.

- Ne commandez la porte que lorsque celle-ci se trouve à portée de vue.

6.1 Apprentissage

Vous pouvez programmer jusqu'à 30 émetteurs portatifs pour le produit. Chacune des touches de l'émetteur portatif peut être affectée à l'une des fonctions suivantes :

- Impulsion
- Éclairage 4 minutes
- Position aération
- OUVERTURE
- FERMETURE
- Alarme

☞ Lorsque vous avez sélectionné un mode apprentissage, vous devez programmer l'émetteur portatif en l'espace de 60 secondes. Au bout de 60 secondes, le menu est quitté automatiquement. La programmation d'un émetteur portatif est confirmée par le clignotement pendant 4 secondes du point de l'affichage. Après la programmation (= l'apprentissage) d'un émetteur portatif, le menu est quitté automatiquement.

6.1.1 Impulsion

1. Appuyez une fois brièvement sur la touche PROG .
2. Le chiffre 1 s'affiche. Attendez deux secondes que le chiffre 1 commence à clignoter.
3. Appuyez sur la touche de l'émetteur portatif à laquelle vous voulez affecter la fonction.

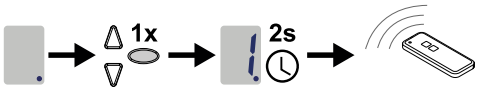

6.1.2 Éclairage 4 minutes

1. Appuyez deux fois brièvement sur la touche PROG .
2. Le chiffre 2 s'affiche. Attendez deux secondes que le chiffre 2 commence à clignoter.
3. Appuyez sur la touche de l'émetteur portatif à laquelle vous voulez affecter la fonction.

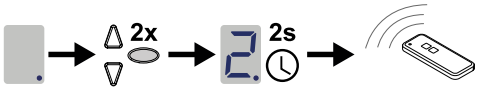

6.1.3 Position aération

1. Appuyez trois fois brièvement sur la touche PROG .
2. Le symbole L s'affiche. Attendez deux secondes que le symbole L commence à clignoter.
3. Appuyez sur la touche de l'émetteur portatif à laquelle vous voulez affecter la fonction.

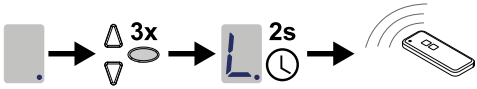

6.1.4 OUVERTURE

1. Appuyez quatre fois brièvement sur la touche PROG .
2. Le symbole n. s'affiche. Attendez deux secondes que le symbole n. commence à clignoter.
3. Appuyez sur la touche de l'émetteur portatif à laquelle vous voulez affecter la fonction.

6.1.5 FERMETURE

1. Appuyez cinq fois brièvement sur la touche PROG .
2. Le symbole u s'affiche. Attendez deux secondes que le symbole u commence à clignoter.
3. Appuyez sur la touche de l'émetteur portatif à laquelle vous voulez affecter la fonction.

6.1.6 Alarme

1. Appuyez six fois brièvement sur la touche PROG .
2. Le symbole s'affiche. Attendez deux secondes que le symbole commence à clignoter.
3. Appuyez sur la touche de l'émetteur portatif à laquelle vous voulez affecter la fonction.

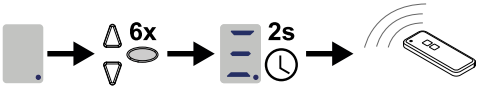

L'alarme peut être stoppée par une commande normale de la porte ou par une réinitialisation du secteur. La fonction alarme doit être activée pour que cette fonction soit disponible (voir Réglages - menu 4) La fonction alarme par radio n'est possible qu'avec des accessoires spéciaux.

6.2 Suppression

Pour supprimer tous les émetteurs portatifs du produit, exécutez les étapes suivantes :

1. Tirez la fiche de la prise secteur.
2. Appuyez sur la touche PROG .
3. Rebranchez la fiche secteur tout en continuant d'appuyer sur la touche PROG . Le point de l'affichage numérique clignote, confirmant ainsi la suppression.

7 Réglages

7.1 Activation des réglages

Appuyez pendant trois secondes la touche PROG afin d'activer les réglages. Le menu contrôle / inversion du sens de rotation 3 est activé.

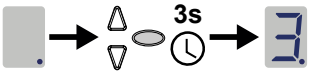

Chaque fois que vous appuyez une fois de plus sur la touche PROG, vous passez au menu suivant.
Dès que le numéro de menu affiché commence à clignoter, vous pouvez commencer à effectuer les réglages au moyen des touches OUVERTURE et FERMETURE.

Si aucune touche du produit n'est activée, les réglages sont automatiquement abandonnés au bout de 60 secondes.

7.2 Menu 3 - Contrôle / inversion du sens de rotation

Ce menu vous permet de contrôler le sens de rotation du moteur et de l'inverser au besoin. Lorsque vous appuyez sur la touche OUVERTURE, la porte doit s'ouvrir. Lorsque vous appuyez sur la touche FERMETURE, la porte doit se fermer. Si ce n'est pas le cas, vous devez effectuer une inversion du sens de rotation.

DANGER

Danger en cas de dispositif de sécurité non fonctionnel !

Réglez le sens de rotation de façon adéquate, sinon les dispositifs de sécurité externes ne fonctionnent pas correctement.

Appuyez pendant trois secondes sur la touche PROG afin d'inverser le sens de rotation. La confirmation est indiquée par l'affichage d'un chenillard lumineux. Contrôlez ensuite de nouveau le sens de rotation.

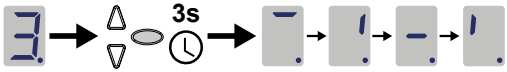

Une alternative consiste à inverser le câblage du moteur pour en modifier le sens de rotation.

7.3 Menu 4 - Alarme

Ce menu permet d'activer et de désactiver le signal sonore.

Valeur	Condition
0*	désactivé (pas d'alarme)
1	activé
**Réglage usine*	

La commande délivre des alarmes différentes en fonction de différentes conditions

Valeur	Durée d'activation	Durée de désactivation
Déplacement par APPLI	500 ms	500 ms
Pile de la tranche de sécurité radio déchargée	200 ms	800 ms
Tentative d'effraction (accessoire nécessaire)	permanent	-

7.4 Menu 5 - Limitation de la durée de fonctionnement

Ce menu vous permet de définir la durée de fonctionnement maximum du moteur.

AVIS

La limitation de la durée de fonctionnement doit être réglée de sorte qu'elle soit un peu plus longue que le mouvement réel de la porte. Le mouvement de la porte doit toujours être arrêté par les fins de course du moteur. Le présent réglage représente uniquement une sécurité supplémentaire.

Valeur	Durée [secondes]
1	10
2	20
3	30
4	40
5	50
6*	60
7	70
8	80
9	90
**Réglage usine*	

La durée de mouvement de la porte est en outre mesurée en interne. En cas de changement des positions finales du moteur, cette durée doit être effacée, sinon des erreurs de durée de fonctionnement risquent de se produire. Appuyez pendant trois secondes la touche PROG afin de supprimer la durée mémorisée.

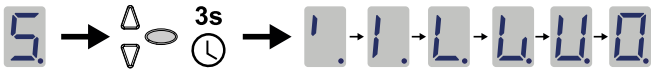

7.5 Menu 6 - Entrée de sécurité 1 (bord de fermeture principal)

Ce menu vous permet de définir, pour l'entrée de sécurité 1, le type du dispositif de sécurité externe et le comportement en cas de déclenchement de ce dispositif.

Valeur	Type	Comportement
0	aucun	aucun effet (mode homme mort seulement)
1	Tranche de sécurité 8k2	En cas de déclenchement en cours de fermeture, la porte inverse sa course jusqu'à la position finale OUVERTE. Un déclenchement pendant l'ouverture n'a aucun effet.
2*	Tranche de sécurité optique	
3	Tranche de sécurité radio OSE	
4	Tranche de sécurité radio 8k2	
5	Tranche de sécurité 8k2	En cas de déclenchement en cours de fermeture, la porte inverse sa course pour une durée définie (voir menu H) Un déclenchement pendant l'ouverture n'a aucun effet.
6	Tranche de sécurité optique	
7	Tranche de sécurité radio OSE	
8	Tranche de sécurité radio 8k2	
**Réglage usine*		

DANGER

Danger en cas de dispositif de sécurité non fonctionnel !

Un réglage mal choisi risque d'entraîner une absence d'effet du dispositif de sécurité. Contrôlez le fonctionnement correct du dispositif de sécurité après toute modification.

7.6 Menu 7 - Entrée de sécurité 2 (bord de fermeture secondaire / capteur d'alarme)

Ce menu vous permet de définir, pour l'entrée de sécurité 2, le type du dispositif de sécurité externe et le comportement en cas de déclenchement de ce dispositif.

Valeur	Type	Comportement
0*	aucun	aucun effet
1	Capteur d'alarme	Le déclenchement du capteur active l'alarme si la porte se trouve ne position finale FERMÉE.
2	Tranche de sécurité 8k2	En cas de déclenchement en cours d'ouverture, la porte inverse sa course jusqu'à la position finale FERMÉE. Un déclenchement pendant la fermeture n'a aucun effet.
3	Tranche de sécurité optique	
4	Tranche de sécurité optique	Un déclenchement en cours d'ouverture stoppe la porte. Un déclenchement pendant la fermeture n'a aucun effet.
5	Tranche de sécurité 8k2	En cas de déclenchement en cours d'ouverture, la porte inverse sa course pour une durée définie (voir menu H) Un déclenchement pendant la fermeture n'a aucun effet.
6	Tranche de sécurité optique	
7	Barrière photoélectrique statique (LS5)	En cas de déclenchement en cours de fermeture, la porte inverse sa course jusqu'à la position finale OUVERTE. Un déclenchement pendant l'ouverture n'a aucun effet.
8	Barrière photoélectrique statique (LS5)	En cas de déclenchement en cours de fermeture, la porte inverse sa course pour une durée définie (voir menu H) Un déclenchement pendant l'ouverture n'a aucun effet.
9	Barrière photoélectrique statique (LS5)	En cas de déclenchement en cours d'ouverture, la porte inverse sa course jusqu'à la position finale FERMÉE. Un déclenchement pendant la fermeture n'a aucun effet.
A	Barrière photoélectrique statique (LS5)	En cas de déclenchement en cours d'ouverture, la porte inverse sa course pour une durée définie (voir menu H) Un déclenchement pendant la fermeture n'a aucun effet.
**Réglage usine*		

DANGER

Danger en cas de dispositif de sécurité non fonctionnel !

Un réglage mal choisi risque d'entraîner une absence d'effet du dispositif de sécurité. Contrôlez le fonctionnement correct du dispositif de sécurité après toute modification.

7.7 Menu 8 - Position d'aération

Ce menu vous permet de définir la position d'aération À cette fin, une durée est définie. La porte doit s'ouvrir pendant cette durée à partir de la position FERMÉE.

☞ Pour que la fonction soit possible, le produit doit déterminer la durée de la course de la porte. À cette fin, la porte doit effectuer environ trois ouvertures et fermetures ininterrompues avant que la fonction soit disponible. La fonction n'est disponible que si la porte se trouve dans l'une des positions finales OUVERTE ou FERMÉE.

Valeur	Durée [secondes]
0*	1
1	3
2	5
3	7
4	9
5	11
6	13
7	15
8	17
9	19
**Réglage usine*	

7.8 Menu 9 - Durée d'aération

Ce menu permet de régler la durée de l'aération. Après écoulement de la durée programmée, la porte quitte automatiquement la position d'aération pour se fermer.

Valeur	Durée [minutes]
0	pas de fermeture automatique
1	10
2	20
3	30
4	40
5	50
6*	60
7	70
8	80
9	90
**Réglage usine*	

7.9 Menu A - Retour Automatique (RA) - Mode

Lorsqu'un mode RA est activé, la porte, après avoir atteint la position finale OUVERTE, se referme automatiquement après écoulement du temps de maintien en position ouverte (voir menu C).

Valeur	Durée [minutes]
0*	pas de retour automatique
1	Retour automatique - standard (la porte se referme automatiquement au bout du temps de maintien en position ouverte)
2	Retour automatique - réduction du temps de maintien en position ouverte à 3 secondes par déclenchement de la barrière photoélectrique 2-fils.
**Réglage usine*	

☞ Si la porte n'atteint pas la position finale basse, le mode RA est interrompu jusqu'à ce que la position finale basse soit atteinte une fois par activation manuelle.

7.10 Menu C - Retour Automatique (RA) - Temps de maintien en position ouverte

Ce menu permet de définir le temps au bout duquel, à partir de la position OUVERTE, la porte doit se refermer.

☞ Si le mode RA n'est pas sélectionné, ce menu ne s'affiche pas.

Valeur	Durée [secondes]
0*	3
1	10
2	30
3	60
4	90
5	120
6	150
7	180
8	210
9	240
**Réglage usine*	

7.11 Menu E - Durée d'éclairage

Ce menu vous permet de choisir le temps pendant lequel l'éclairage LED interne reste allumé après l'arrêt du moteur tubulaire ainsi que le temps pendant lequel la sortie 230 V reste activée après l'arrêt du moteur.

Valeur	Durée [secondes]
0	0
1	30
2*	60
3	90
4	120
5	150
6	180
7	210
8	240
9	270
**Réglage usine*	

☞ Si, dans le menu F, la valeur 7 ou la valeur 8 est choisie, le présent réglage n'a pas d'effet sur la sortie 230 V.

7.12 Menu F - Temps de préavis et réglage spécial 230 V

Ce menu permet de définir le délai au démarrage. Pendant ce temps, l'éclairage LED interne resp. la sortie 230 V reste activé(e).
Avec la valeur 7, la sortie 230 V reste activée tant que la porte n'est pas fermée.
Avec la valeur 8, la sortie 230 V est toujours activée.

☞ Si la valeur 7 ou la valeur 8 est choisie, le menu E (Durée d'éclairage) n'a pas d'effet sur la sortie 230 V.

Valeur	Description
0*	Aucun préavis
1	Préavis de 3 secondes pour l'éclairage LED interne et la sortie 230 V
2	Préavis de 10 secondes pour l'éclairage LED interne et la sortie 230 V
3	Préavis de 3 secondes pour l'éclairage LED interne
4	Préavis de 10 secondes pour l'éclairage LED interne
5	Préavis de 3 secondes pour la sortie 230 V
6	Préavis de 10 secondes pour la sortie 230 V
7	Signalisation porte ouverte (SPO) sur la sortie 230 V
8	Tension permanente à la sortie 230 V
**Réglage usine*	

7.13 Menu H - Durée d'inversion de sens

Ce menu vous permet de définir le temps durant lequel, en cas de déclenchement d'une entrée de sécurité, la porte doit fonctionner en sens inverse.

☞ Si aucun réglage temporel n'est sélectionné dans les réglages des entrées de sécurité (menus 6 et 7), le présent réglage n'a aucun effet.

Valeur	Durée [secondes]
0*	Inversion complète
1	0,5
2	1
3	1,5
4	2
5	2,5
6	3
7	3,5
8	4
9	5
**Réglage usine*	

7.14 Menu U - Entrée démarrage

Ce menu vous permet de définir la fonction qui doit être déclenchée pour l'entrée démarrage afin de faire fonctionner la commande.

Valeur	Fonction touche 1	Fonction touche 2	Fonction interrupteur coulissant
0*	Impulsion	Éclairage 4 minutes	Blocage commande
1	OUVERTURE	FERMETURE	Blocage commande
**Réglage usine*			

7.15 Menu P - Barrière photoélectrique dynamique (LS2)

Ce menu vous permet de choisir le comportement de la porte en cas de déclenchement de la barrière photoélectrique dynamique à l'entrée barrière photoélectrique.

Valeur	Comportement
0*	aucun
1	En cas de déclenchement en cours de fermeture, la porte inverse sa course jusqu'à la position finale OUVERTE. Un déclenchement pendant l'ouverture n'a aucun effet.
2	En cas de déclenchement en cours de fermeture, la porte inverse sa course pour une durée définie (voir menu H) Un déclenchement pendant l'ouverture n'a aucun effet.
3	En cas de déclenchement en cours d'ouverture, la porte inverse sa course jusqu'à la position finale FERMÉE. Un déclenchement pendant la fermeture n'a aucun effet.
4	En cas de déclenchement en cours d'ouverture, la porte inverse sa course pour une durée définie (voir menu H) Un déclenchement pendant la fermeture n'a aucun effet.
5	Un déclenchement en cours d'ouverture stoppe la porte. Un déclenchement pendant la fermeture n'a aucun effet.
**Réglage usine*	

7.16 Menu L - Alarme tranche de sécurité

Ce menu vous permet de définir si l'alarme doit ou non être déclenchée en cas d'activation de la tranche de sécurité alors que la porte est FERMÉE.

Valeur	Comportement
0*	Désactivation (pas d'alarme)
1	Activation (en cas de déclenchement à l'entrée de sécurité 1 d'une tranche de sécurité 8k2 ou optique alors que la porte est en position finale FERMÉE, l'alarme est déclenchée)
**Réglage usine*	

AVIS

En mode activation, la consommation électrique en veille est légèrement plus élevée.

8 Réglages usine

Si vous souhaitez restaurer les réglages standard sortie d'usine, exécutez les étapes suivantes :

1. Tirez la fiche de la prise secteur.
2. Appuyez simultanément sur la touche OUVERTURE ⊿ et la touche FERMETURE ▽.
3. Rebranchez la fiche secteur tout en continuant d'appuyer sur la touche OUVERTURE ⊿ et la touche FERMETURE ▽. La réinitialisation est confirmée par le clignotement du point de l'affichage.

9 Visualisation des cycles et de la version

Vous pouvez visualiser le nombre de cycles effectués ainsi que la version de logiciel du produit en appuyant pendant 3 secondes sur la touche FERMETURE ▽. Des chiffres sont affichés les uns après les autres pour indiquer le nombre de cycles et la version de logiciel. Le nombre de cycles et la version de logiciel sont séparés par un trait horizontal.
Exemple :

Cycles = 23 / Version = 1.2.3

10 Recherche des défauts

⚠ DANGER

Danger lié à une tension électrique

Risque d'électrocution mortelle en cas de contact avec des pièces sous tension.
Avant toute intervention sur l'entraînement, il est indispensable de débrancher la prise secteur.

Valeur	Cause possible	Remède
La porte ne s'ouvre / ne se ferme pas entièrement.	Les positions finales du moteur ne sont pas correctement réglées. La limitation de la durée de fonctionnement est choisie trop courte.	Vérifiez les positions finales du moteur. Contrôlez la limitation de la durée de fonctionnement ou effacez le temps de course déterminé en interne (menu 5).
La porte ne réagit pas à l'impulsion envoyée par l'émetteur portatif, mais elle réagit à l'actionnement du bouton ou d'autres générateurs d'impulsions.	La pile de l'émetteur portatif est vide. L'antenne est absente ou mal orientée. Aucun émetteur portatif n'a été programmé.	Remplacez la pile de l'émetteur portatif. Enfichez / orientez l'antenne. Programmez l'émetteur portatif, voir chapitre Radio (émetteur portatif).
La portée de l'émetteur portatif est insuffisante.	La pile de l'émetteur portatif est vide. L'antenne est absente ou mal orientée. Le bâtiment fait écran au signal à recevoir.	Remplacez la pile de l'émetteur portatif. Enfichez / orientez l'antenne. Raccordez une antenne externe (accessoire).

11 Affichage de diagnostic

Valeur	État	Diagnostic / Remède
	La porte enroulable s'ouvre.	
	La porte enroulable se ferme.	
	La porte enroulable a atteint sa position finale FERMÉE.	
	La porte enroulable a atteint sa position finale OUVERTE.	
	La porte enroulable se trouve entre les positions finales OUVERTE et FERMÉE.	
	La porte enroulable est en position aération.	
0	Arrêt d'urgence déclenché.	Contrôlez le bouton d'arrêt d'urgence et son câblage.
1	L'entrée de sécurité 1 a déclenché.	Contrôlez le réglage de l'entrée de sécurité 1 (menu 6). Contrôlez le dispositif de sécurité externe et son câblage.
2	L'entrée de sécurité 2 a déclenché.	Contrôlez le réglage de l'entrée de sécurité 2 (menu 7). Contrôlez le dispositif de sécurité externe et son câblage.
3	La barrière photoélectrique 2-fils a déclenché.	Contrôlez si un objet se trouve sur le trajet de la barrière photoélectrique. Contrôlez la barrière photoélectrique et son câblage ainsi que ses réglages (menu P)
4	Démarrage permanent	Contrôlez le câblage de l'entrée F et/ou contrôlez les accessoires qui sont raccordés à l'entrée F.
5	Le moteur ne tourne pas	Surchauffe du moteur : laissez le moteur refroidir environ 30 minutes. Si le problème persiste, contrôlez les butées du moteur ou son câblage. Contactez le service après-vente si les mesures pré-citées restent sans succès.

Valeur	État	Diagnostic / Remède
6	Arrêt du moteur par la limitation de la durée de fonctionnement	Vérifiez que la limitation de la durée de fonctionnement définie est bien supérieure à la durée réelle de course de la porte (menu 5). Contrôlez les butées du moteur. Si le problème persiste, effacez la durée de fonctionnement interne (menu 5).
7	Le moteur n'amène pas la porte en position d'aération	La position d'aération est fonction d'une durée. Faites effectuer par la porte environ trois ouvertures et fermetures ininterrompues afin que la durée de course puisse être déterminée.
8	Le moteur ne fonctionne qu'en mode homme mort	Pas de dispositif de sécurité externe raccordé à l'entrée de sécurité 1 : contrôlez le dispositif de sécurité externe et son câblage. Mauvais réglage de l'entrée de sécurité 1 (menu 6) : contrôlez les réglages. Le dispositif de sécurité externe a déclenché pour plus de 5 secondes.
9	Erreur interne	Tirez la fiche de la prise secteur et rebranchez-la. Si le défaut persiste ou réapparaît, contactez le service après-vente.

12 Cahier d'inspection et de contrôle

Propriétaire/exploitant

Lieu :

Caractéristiques de la motorisation

Type de motorisation :

Date de fabrication :

Fabricant :

Mode de fonctionnement :

Caractéristiques de la porte

Type :

Année de construction :

Numéro de série :

Poids du tablier :

Dimensions :

Installation, première mise en service

Entreprise ayant réalisé l'installation :

Nom de l'employé :

Date de la première mise en service :

Signature :

Divers :

Modifications :

13 Listes de contrôle

Cocher l'équipement présent lors de la mise en service.

N°	Élément	présent ?	Point de contrôle	Nota
1.0	**Porte**			
1.1	Ouverture et fermeture manuelles		Manœuvrabilité	
1.2	Fixations / branchements		État / tenue	
1.3	Boulons / articulations		État / graissage	
1.4	Galets / supports de galets		État / graissage	
1.5	Joints / contacts glissants		État / tenue	
1.6	Châssis / guidage de porte		Orientation / fixation	
1.7	Tablier		Orientation / état	
2.0	**Poids**			
2.1	Ressorts		État / tenue / ajustement	
2.1.1	Bandes à ressort		État	
2.1.2	Dispositif de sécurité en cas de rupture du ressort		État / plaque signalétique	
2.1.3	Dispositifs de sécurité (assemblage par languette...)		État / tenue	
2.2	Câbles métalliques		État / tenue	
2.2.1	Fixation du câble		État / tenue	
2.2.2	Tambour de câble			
2.3	Protection anti-chute		État	
2.4	Concentricité de l’arbre en T		État	
3.0	**Motorisation / commande**			
3.1	Motorisation / rail / console			
3.2	Câbles électriques / connecteurs			
3.3	Déverrouillage d’urgence		Fonctionnement / état	
3.4	Dispositifs de commande, poussoirs / émetteurs portatifs		Fonctionnement / état	
3.5	Fin de course		État / position	
4.0	**Sécurité contre l'écrasement et le cisaillement**			
4.1	Limitation de force		Arrêt et inversion de sens	
4.2	Protection contre le soulèvement de personnes		Le tablier s’arrête en cas de charge supplémentaire de 20 kg	
4.3	Conditions ambiantes		Distances de sécurité	

N°	Élément	présent ?	Point de contrôle	Nota
5.0	**Autres dispositifs**			
5.1	Verrouillage / serrure		Fonctionnement / état	
5.2	Portillon		Fonctionnement / état	
5.2.1	Contact de portillon		Fonctionnement / état	
5.2.2	Contact de fermeture de porte		Fonctionnement / état	
5.3	Commande feu		Fonctionnement / état	
5.4	Barrières photoélectriques		Fonctionnement / état	
5.5	Tranche de sécurité		Fonctionnement / état	
6.0	**Documentation de l'exploitant/propriétaire**			
6.1	Plaque signalétique / étiquette CE		complète / lisible	
6.2	Déclaration de conformité du système de porte		complète / lisible	
6.3	Notices de montage, d'utilisation et d'entretien		complètes / lisibles	

13.1 Justificatif de contrôle et de maintenance du système de porte enroulable

Date	Travaux effectués / Mesures à prendre	Contrôle effectué - Signature / adresse de l'entreprise	Défauts éliminés - Signature / adresse de l'entreprise

14 Entretien / Contrôle

AVIS

Pour votre sécurité, le système de porte doit être contrôlé avant la première mise en service et en cas de besoin – mais au moins une fois par an – conformément à la liste de contrôle du chapitre « Listes de contrôle ». Le contrôle peut être réalisé par une personne présentant une attestation de compétence ou par une entreprise spécialisée.

14.1 Surveillance mensuelle

AVERTISST

Risque de heurt et d'écrasement à la porte !

Il existe un risque de blessure pour les personnes en cas de panne de la tranche de sécurité.

- L'effort au niveau du bord de fermeture principal ne doit pas excéder 400 N / 750 ms.

Contrôlez mensuellement l'inversion de sens de la motorisation. Retenez ensuite le résultat par écrit conformément au chapitre Justificatif de contrôle et de maintenance du système de porte enroulable.

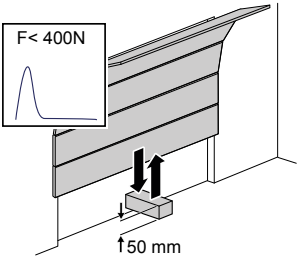

1. Placez un dynamomètre ou un obstacle approprié dans la zone de fermeture de la porte. L'obstacle doit avoir une hauteur de 50 mm.
2. Fermez la porte enroulable. La porte enroulable se déplace vers sa position finale FERMÉE. La porte enroulable s'arrête et change de direction pour revenir en position finale OUVERTE dès qu'un contact avec un obstacle est détecté.

15 Nettoyage / entretien

DANGER

Danger lié à une tension électrique

Tout contact de l'entraînement avec de l'eau risque de provoquer une électrocution.
Débranchez toujours le cordon secteur avant toute opération sur la porte ou la motorisation !

Au besoin, frottez la motorisation avec un chiffon sec.

16 Démontage / Élimination

16.1 Démontage

Le démontage a lieu dans l'ordre inverse des instructions de montage du chapitre **Installation**.

16.2 Élimination

Pour l'élimination du système de porte, démontez celui-ci et séparez les différents groupes de matériaux :

- Matières plastiques
- Matériaux non-ferreux (ex. : résidus de cuivre)
- Déchets électriques (moteurs)
- Acier

Éliminez les matériaux conformément à la législation nationale en vigueur. Éliminez toujours les emballages dans le respect de l'environnement et des consignes d'élimination locales.

Le pictogramme représentant une poubelle barrée, apposé sur un appareil électrique ou électronique, signifie que celui-ci ne doit pas, en fin de vie, être éliminé avec les ordures ménagères. Des points de collecte gratuits pour les appareils électriques ou électroniques usagés sont à votre disposition à proximité de chez vous. Les autorités de votre ville ou de votre commune peuvent vous en fournir les adresses. La collecte séparée des appareils électriques et électroniques usagés permet leur réutilisation éventuelle, le recyclage des matériaux constitutifs et les autres formes de recyclage tout en évitant les conséquences négatives pour l'environnement et la santé des produits dangereux qu'ils sont susceptibles de contenir.

Les piles usagées et les batteries ne doivent pas être jetées avec les ordures ménagères, mais être éliminées conformément à la directive européenne 2006/66/CE DU PARLEMENT ET DU CONSEIL EUROPEEN du 06 septembre 2006 relative aux piles, aux piles rechargeables, aux accumulateurs et aux batteries. Veuillez éliminer les piles et les batteries conformément aux dispositions légales en vigueur.

17 Conditions de garantie

Veuillez observer que la garantie ne couvre l'utilisation du système que dans le domaine privé exclusivement. Nous entendons par « domaine privé » un maximum de 6 cycles d'ouverture/fermeture par jour. L'énoncé complet des conditions de garantie est à votre disposition à l'adresse Internet suivante :
https://www.novoferm.de/garantiebestimmungen

18 Déclaration de conformité et d'incorporation

18.1 Déclaration d'incorporation selon la directive Machines 2006/42/UE

Déclaration d'incorporation du fabricant (traduction de l'original)
pour l'incorporation d'une quasi-machine au sens de la directive UE Machines 2006/42/UE, annexe II partie 1 section B
Nous déclarons par la présente que la quasi-machine désignée ci-après, dans la mesure où la composition de la fourniture le rend possible, répond aux exigences de base de la directive Machines UE. La quasi-machine est destinée uniquement à être incorporée, en liaison avec les moteurs de porte désignés ci-après, dans un système de porte afin de former ainsi une machine complète au sens de la directive Machines UE. Le système de porte ne peut être mis en service qu'à partir du moment où il a été constaté que le système complet répond aux dispositions de la directive Machines UE et que la déclaration de conformité CE selon l'annexe II A a été présentée. Nous déclarons en outre que les documents techniques spéciaux pour cette quasi-machine, selon l'annexe VII partie B, ont été élaborés, et nous engageons, sur demande justifiée, à les transmettre aux instances compétentes des pays individuels par l'intermédiaire de notre service documentation.

Modèle / produit :	NR-20
Type du produit :	Entraînement de porte enroulable
Première année de fabrication :	10/2021
Directives CE/UE pertinentes :	2014/30/UE 2011/65/UE Directive RoHS, y compris annexe II conformément à (UE) 2015/863
Respect des exigences de la directive machines 2006/42/CE, annexe I partie 1 :	1.1.2, 1.1.3, 1.1.5, 1.2.1, 1.2.2, 1.2.3, 1.2.4, 1.2.5, 1.2.6, 1.3.2, 1.3.4, 1.5.1, 1.5.2, 1.5.4, 1.5.5; 1.5.6, 1.6.1, 1.6.2, 1.6.3; 1.7
Normes harmonisées applicables :	EN ISO 12100 :2010 ; EN ISO 13849-1 :2015, PL « C » Cat. 2; EN 12978:2003+A1:2009 ; EN 60335-1:2012/AC:2014 ; EN 60335-2-95:2015-01 / A1:2015-06 ; EN 60335-2-103:2015 ; EN 61000-6-3:2007 / A1:2011 ; EN 61000-6-2:2005 / AC:2005
Autres normes et spécifications techniques utilisées :	EN 12453:2017/A1:2019; EN 12453:2019; EN 300220-1:2017-05; EN 300220-2:2017-05; EN 301489-1:2017
Fabricant et nom du responsable des documents techniques :	Novoferm tormatic GmbH Eisenhüttenweg 6 44145 Dortmund (Allemagne)
Lieu et date de la déclaration :	Dortmund, le 29.11.2021

Dirk Gößling, gérant

18.2 Déclaration de conformité selon directive 2014/53/UE

Le système radio intégré répond à la directive 2014/53/UE. Le texte complet de la déclaration de conformité peut être consulté à l'adresse internet suivante :
https://www.tormatic.de/dokumentation/

Novoferm tormatic GmbH
Eisenhüttenweg 6
44145 Dortmund